Pos.	Menge	Benennung	MATERIAL	MASSE
1	1	Gusskörper FK 4	AlSi7Mg (ETN)	1,487 kg
2	2	Achse Ø20	C 45	0,140 kg
3	2	Sperrkantscheibe Form M	FSt dacromet	0,006 kg
4	1	Sechskantschrauben - Produktklasse A und B	ZN 8.8	0,031 kg
5	1	Unterlegscheiben - normale Ausführung	ZN 8	0,002 kg
6	1	Sechskantmuttern, Typ 1	ZN 8	0,006 kg
7	1	Sperrkantscheibe Form M	FSt dacromet	0,002 kg
		Halbzeug / Kurzbezeichnung		

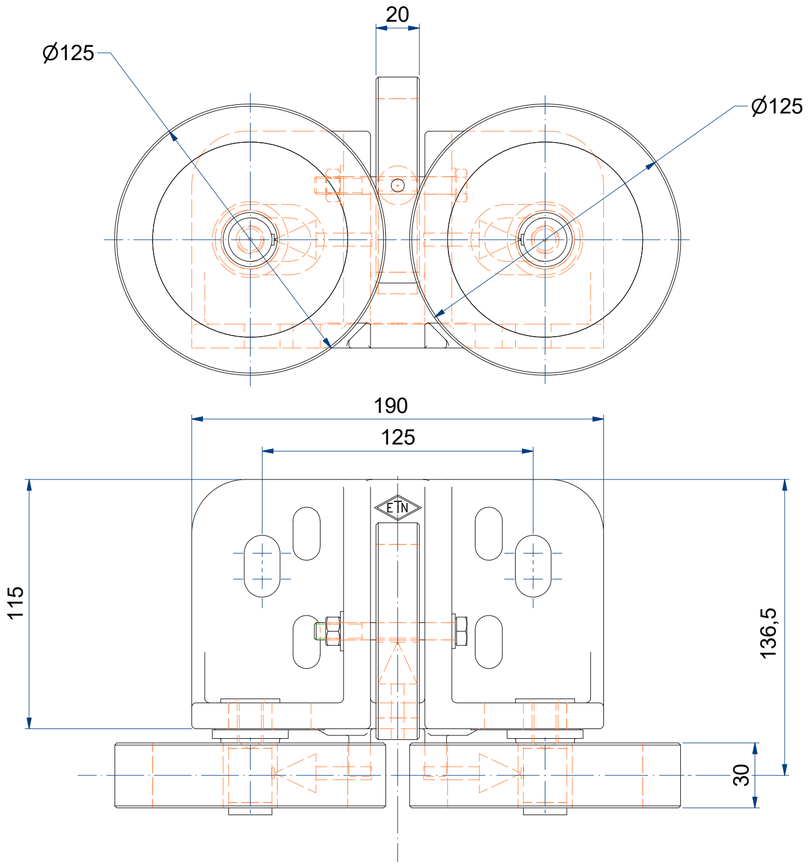

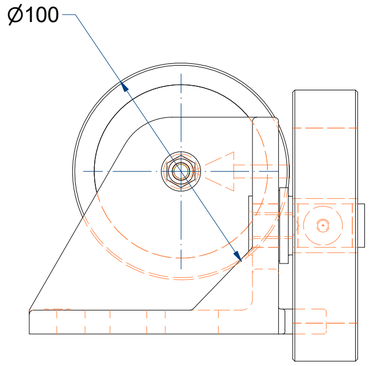

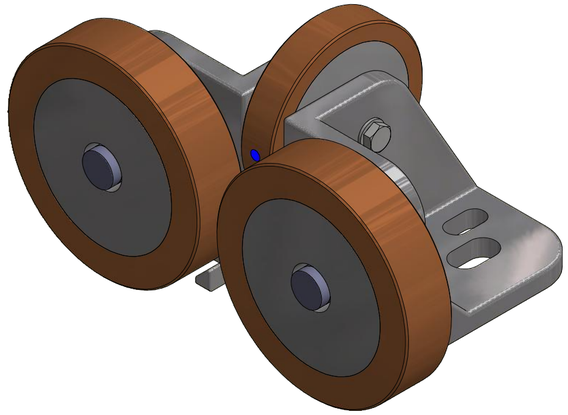

(1 : 2)
Berechnungsmodell FEM

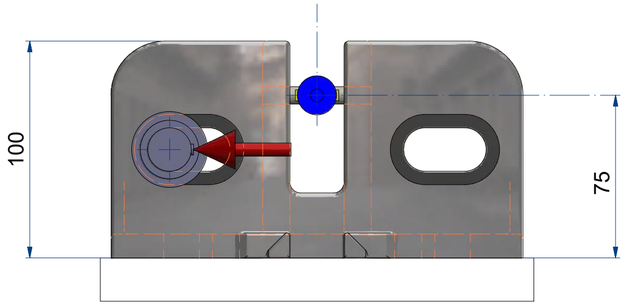

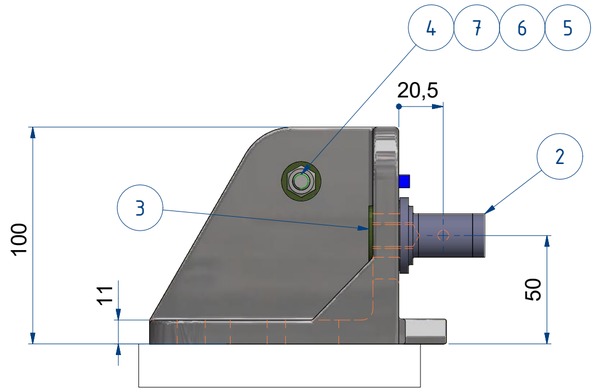

Kraft (Fx=9.500N) Laufrolle
Lastfall: "Fang"

Kraft (Fy=8.000N) auf Stichmaß-Rolle
Lastfall: "Fang"

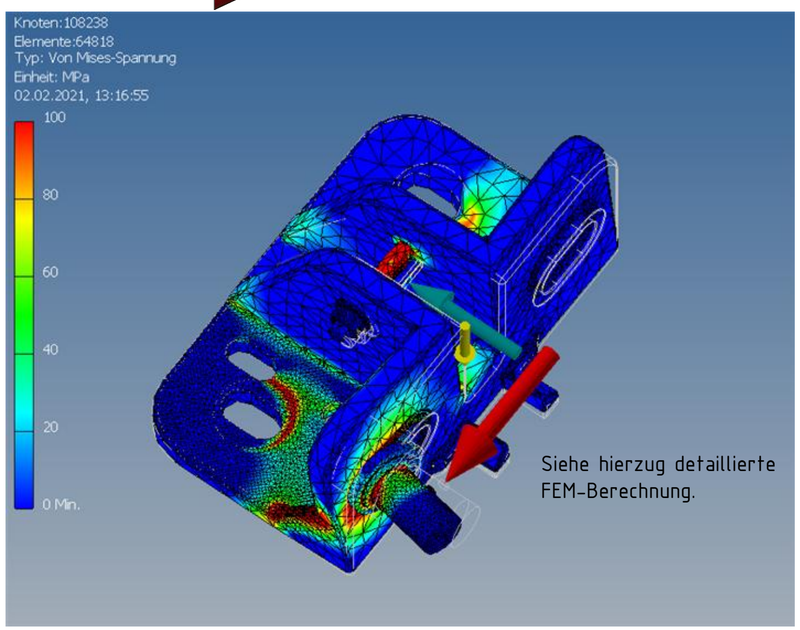

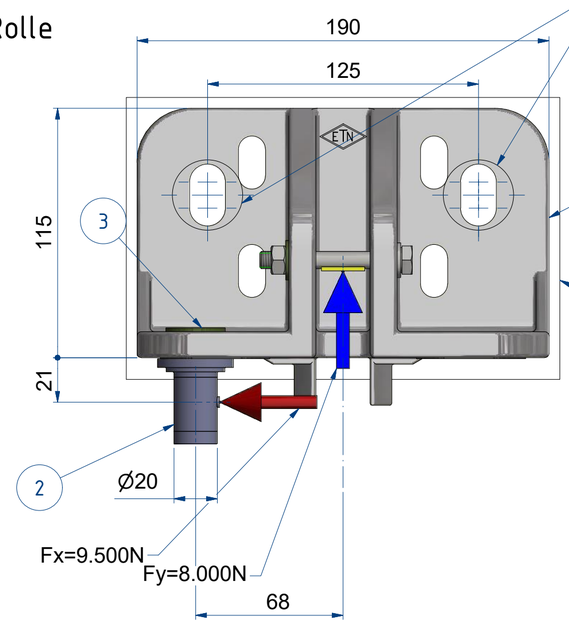

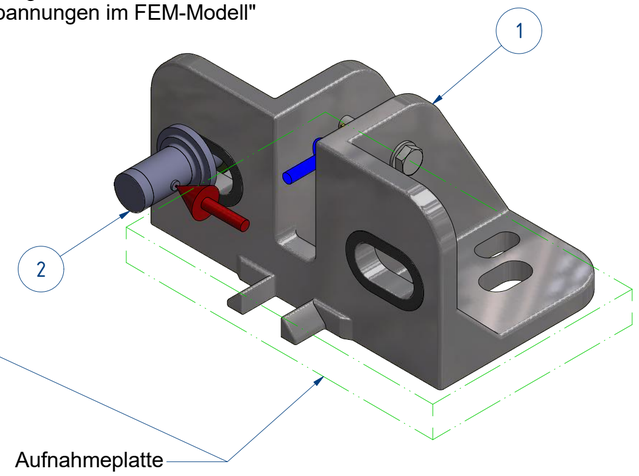

Index	Datum	Bearbeiter	Änderung
			.

TT-SAX Planungsbüro für Förder- und Stahlbautechnik
Straße der Freundschaft 33
04654 Frohburg
Tel.: 034348-59935, mail: t.webert@ttsax.de

zul. Abweichung DIN 7168-mK

Oberfläche nach DIN ISO 1302

Maßstab: 1:2(1:1) | Menge: | Masse: 2,74 kg

Werkstoff:

Oberfläche:

	Datum	Name
Bearb.:	27.01.2021	Webert
Gepr.:	02.02.2021	Schaake
Norm:		

FEM-Analyse Rollenführung FK4

Diese Zeichnung ist Eigentum des Ing.Büro TT-SAX. Sie ist für dieses urheberrechtlich geschützt und stellt ein Betriebsgeheimnis dar. Sie darf ohne dessen Zustimmung weder vervielfältigt noch an Dritte weitergegeben oder anderweitig verwendet werden.

Projekt: ETN - FK4 - FEM

71-003-01-000

Blatt 1 - A2

1 Bl.

Fertigungsstatus:
"Freigegeben"